Tipo 33

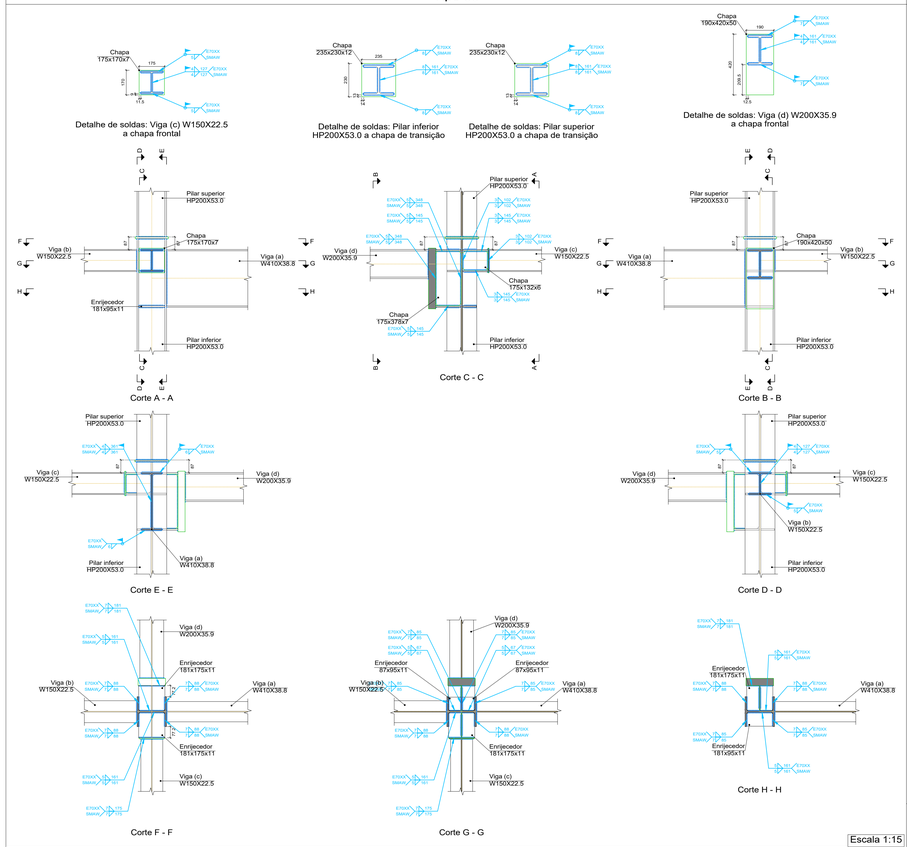

Tipo 35

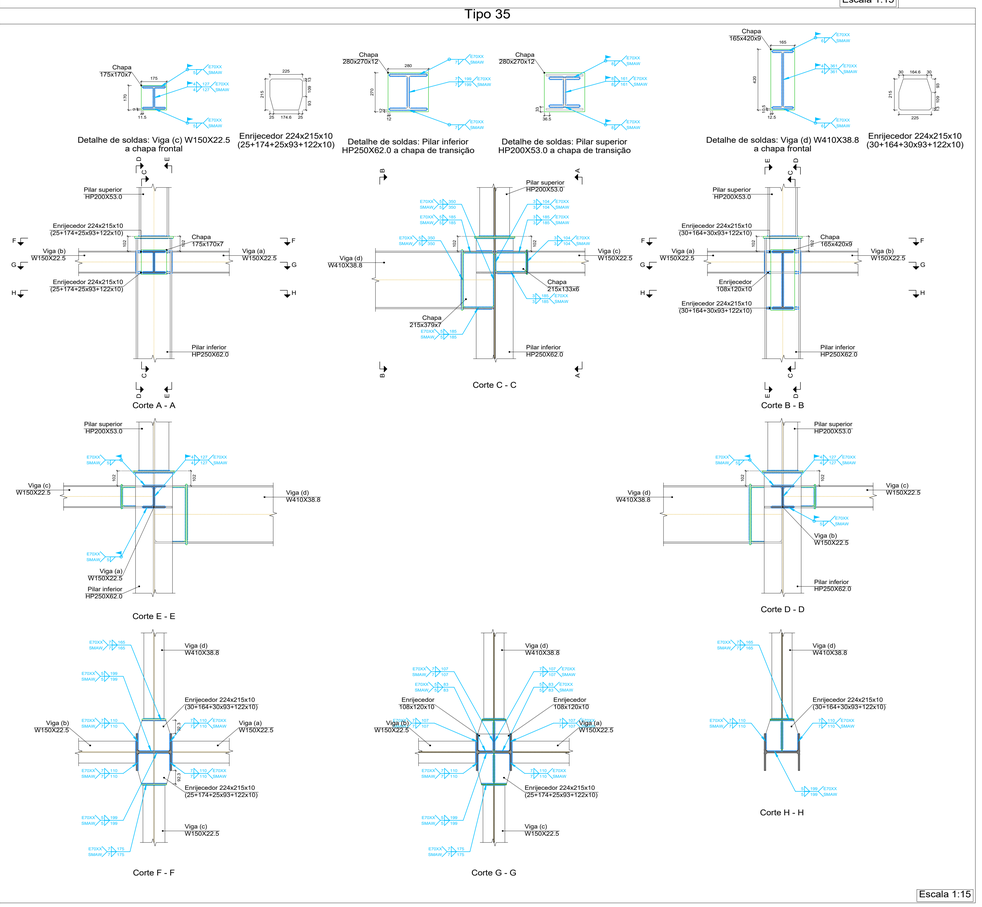

Tipo 8

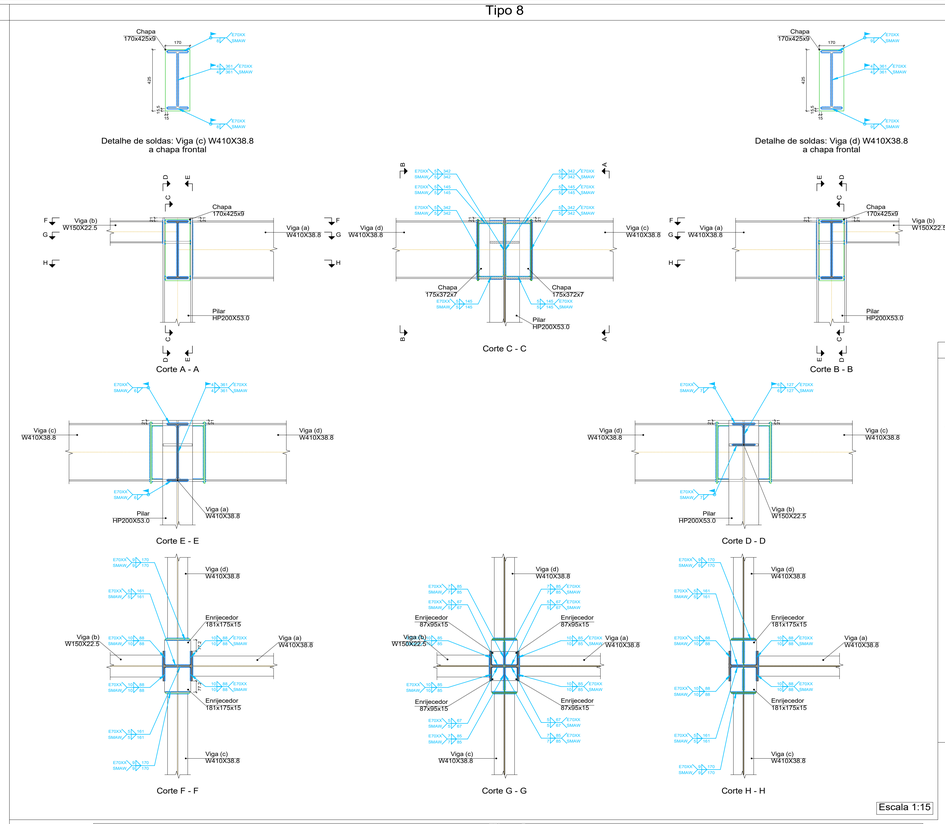

Tipo 44

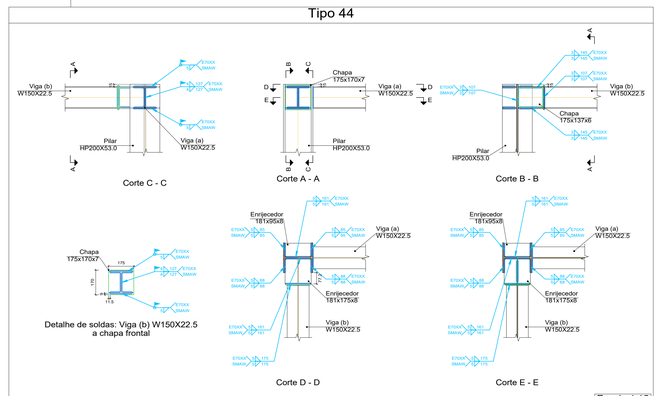

Tipo 43

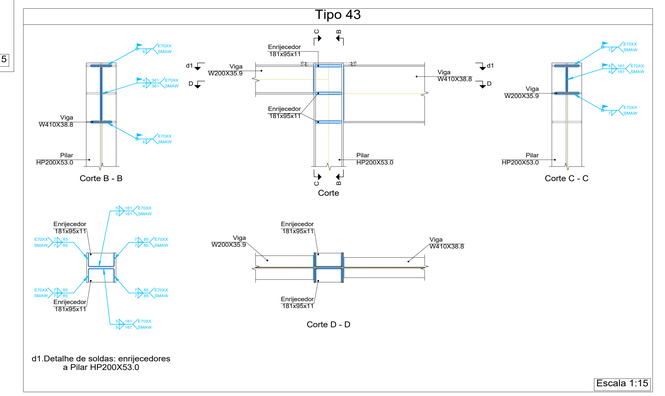

Tipo 9

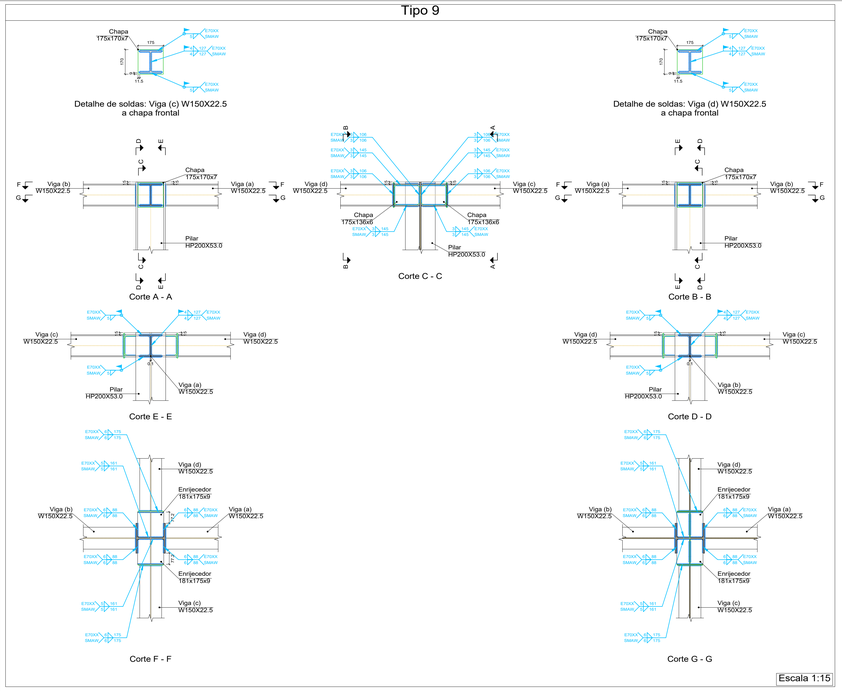

Tipo 49

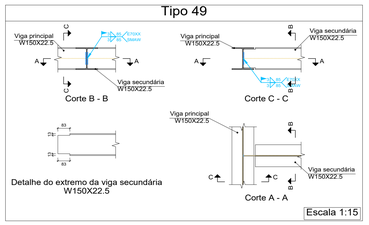

DESCRIÇÃO:

Projeto da estrutura mista (concreto armado e metálica) para construção de uma escola municipal com 25 salas de aula, localizada na Rua Luiz Pedro da Silva - loteamento Colorado, no município de Toritama - PE.

CLEYTON DA SILVA ENGENHARIA - EIRELI
CNPJ: 27.928.441/0001-04
CREA 598860 - PE

Cleyton da Silva
Engenheiro Civil
CREA 12814477 D/PE

Secretaria de Educação, Ciência e Tecnólogia
C.N.P.J.31.287.647/0001-70

NATUREZA:

Projeto estrutural (concreto - metálica)

PROPRIETÁRIO:

Secretaria de Educação, Ciência e Tecnólogia
C.N.P.J. 31.287.647/0001-70

DESENHOS:

- Pilaretes de concreto armado
- Planta de forma
- Armação da ferragem
- Detalhes construtivos

ENGENHARIA
ARQUITETURA · PROJETOS · OBRAS

ÁREAS GERAIS:

Área do terreno = 9.611,47 m²
Área de solo natural = 1.389,09m² 14,45%
Área de solo permeável = 1.389,09m² 14,45%
Área de solo impermeável = 8.222,38m² 85,55%
Área construída = 6.791,63m² 70,66%

ESCALA: 1/100,1/50 e 1/20

DATA: Abril de 2024

PRANCHA: 23/55