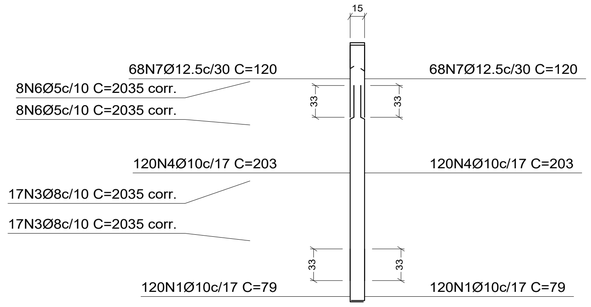

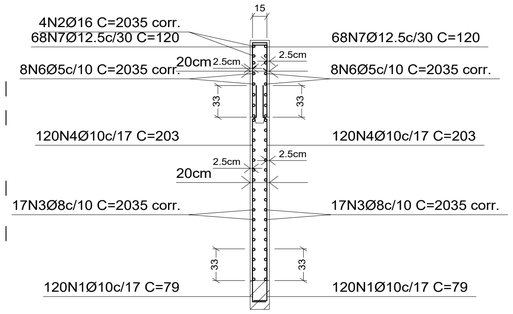

Parede-Cortina: P1
Transversais:
- Num. Ramos: 1
- Diâmetro: Ø6.3
- Esp. Vertical: 10 cm
- Esp. Horizontal: 17 cm

Fundação - Superfície total: 520.57 m2			
Elemento	Formas (m2)	Volume (m3)	Barras (kg)
LAJES	502.37	150.71	6433
Vigas: fundo	18.20	5.46	126
Forma lateral	27.54		
Total	548.11	156.17	6559
Índices (por m2)	1.053	0.300	12.60

Elemento	Pos.	Diam.	Q.	Dob. (cm)	Reta (cm)	Dob. (cm)	Comp. (cm)	Total (cm)	CA-50 (kg)	CA-60 (kg)
P1	1	Ø10	240	20	59		79	18960	116.8	
	2	Ø16	4		VAR.		VAR.	8140	128.5	
	3	Ø8	34		VAR.		VAR.	69190	273.2	
	4	Ø10	240		203		203	48720	300.2	
	5	Ø6.3	2040		21		21	42840	104.9	
	6	Ø5	16		VAR.		VAR.	32560		51.1
	7	Ø12.5	136	42	77		119	16184	155.9	
	Total+10%:								1187.5	56.2
P2	8	Ø10	240	20	59		79	18960	116.8	
	9	Ø16	4		VAR.		VAR.	8140	128.5	
	10	Ø8	34		VAR.		VAR.	69190	273.2	
	11	Ø10	240	33	168		201	48240	297.3	
	12	Ø6.3	2040		21		21	42840	104.9	
	Total+10%:								1012.8	
P4	13	Ø10	300	20	59		79	23700	146.0	
	14	Ø16	4		VAR.		VAR.	10140	160.1	
	15	Ø8	34		VAR.		VAR.	86190	340.3	
	16	Ø10	300		203		203	60900	375.3	
	17	Ø6.3	2550		21		21	53550	131.2	
	18	Ø5	16		VAR.		VAR.	40560		63.7
	19	Ø12.5	170	42	77		119	20230	194.9	
	Total+10%:								1482.6	70.1
								Ø5:	0.0	126.3
								Ø6.3:	375.1	0.0
								Ø8:	975.4	0.0
								Ø10:	1487.6	0.0
								Ø12.5:	385.9	0.0
								Ø16:	458.9	0.0
								Total:	3682.9	126.3

ARMAÇÃO PAREDE-CORTINA DE CONCRETO ARMADO P1

SEM ESCALA

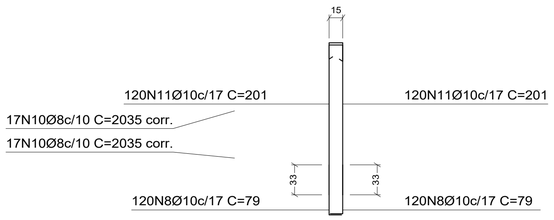

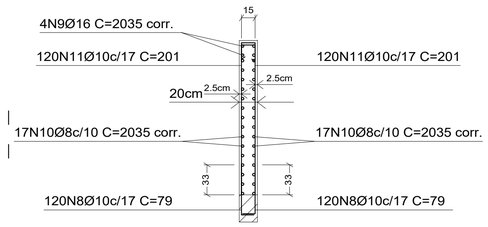

Parede-Cortina P2
Transversais:
- Num. Ramos: 1
- Diâmetro: Ø6.3
- Esp. Vertical: 10 cm
- Esp. Horizontal: 17 cm

Elemento	Pos.	Diam.	Q.	Dob. (cm)	Reta (cm)	Dob. (cm)	Comp. (cm)	Total (cm)	CA-50 (kg)	CA-60 (kg)
P3	1	Ø10	300	20	59		79	23700	146.0	
	2	Ø16	4		VAR.		VAR.	10144	160.1	
	3	Ø8	34		VAR.		VAR.	86224	340.5	
	4	Ø10	300		203		203	60900	375.3	
	5	Ø6.3	2550		21		21	53550	131.2	
	6	Ø5	16		VAR.		VAR.	40576		63.7
	7	Ø12.5	170	42	77		119	20230	194.9	
	Total+10%:								1482.8	70.1
								Ø5:	0.0	70.1
								Ø6.3:	144.3	0.0
								Ø8:	374.6	0.0
								Ø10:	573.4	0.0
								Ø12.5:	214.4	0.0
								Ø16:	176.1	0.0
								Total:	1482.8	70.1

ARMAÇÃO PAREDE-CORTINA DE CONCRETO ARMADO P2

SEM ESCALA

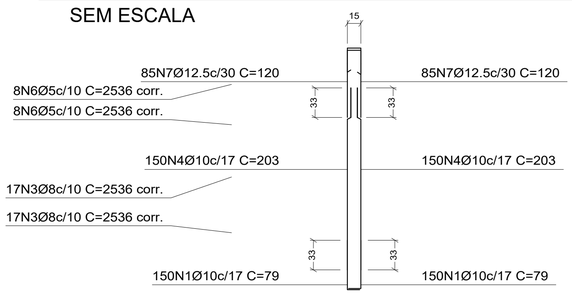

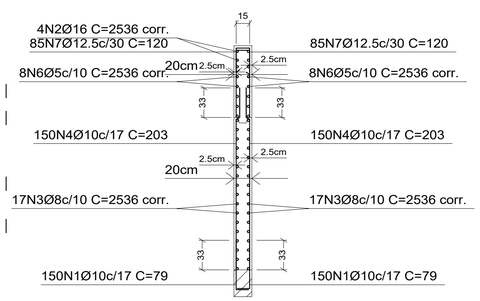

Parede-Cortina P3
Transversais:
- Num. Ramos: 1
- Diâmetro: Ø6.3
- Esp. Vertical: 10 cm
- Esp. Horizontal: 17 cm

Ligação da cortina com laje de fundação.

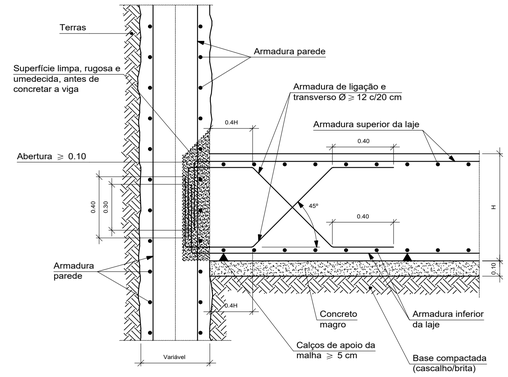

ARMAÇÃO PAREDE-CORTINA DE CONCRETO ARMADO P3

SEM ESCALA

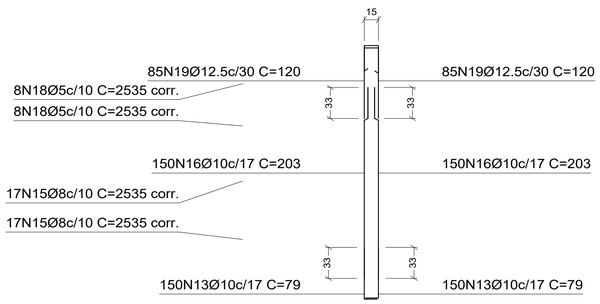

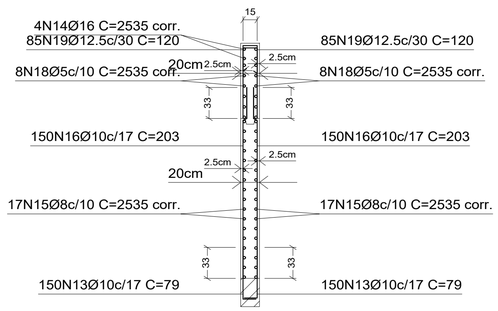

Parede-Cortina P4
Transversais:
- Num. Ramos: 1
- Diâmetro: Ø6.3
- Esp. Vertical: 10 cm
- Esp. Horizontal: 17 cm

Viga de fundação com laje incorporada.

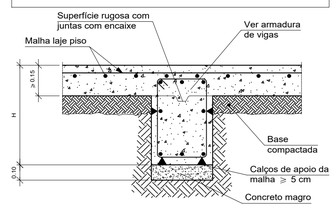

ARMAÇÃO PAREDE-CORTINA DE CONCRETO ARMADO P4

SEM ESCALA

DESCRIÇÃO:
Projeto da estrutura mista (concreto armado e metálica) para construção de uma escola municipal com 25 salas de aula, localizada na Rua Luiz Pedro da Silva - loteamento Colorado, no município de Toritama - PE.

CLEYTON DA SILVA ENGENHARIA - EIRELI
CNPJ: 27.928.441/0001-04
CREA 598860 - PE

Cleyton da Silva
Engenheiro Civil
CREA 12814477 D/PE

Secretaria de Educação, Ciência e Tecnólogia
C.N.P.J.31.287.647/0001-70

NATUREZA:
Projeto estrutural

PROPRIETÁRIO:
Secretaria de Educação, Ciência e Tecnólogia
C.N.P.J. 31.287.647/0001-70

DESENHOS:
Projeto estrutural (PISCINA SEMI-OLIMPICA)

ENGENHARIA
ARQUITETURA · PROJETOS · OBRAS

ÁREAS GERAIS:
Área do terreno = 9.611,47 m²
Área de solo natural = 1.389,09m² ---------- 14,45%
Área de solo permeável = 1.389,09m² ------ 14,45%
Área de solo impermeável = 8.222,38m² ---- 85,55%
Área construída = 6.791,63m² ------------ 70,66%

ESCALA: 1/100,1/50 e 1/20

DATA: Abril de 2024

PRANCHA:
37/55