## DETALHE 00 — ENCAIXE DA SOBREPOSIÇÃO LATERAL DA ISOTELHA

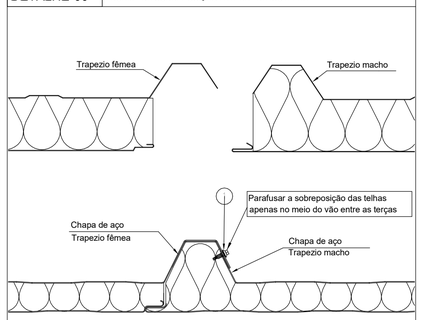


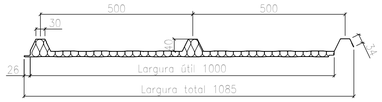


VISTA DA ISOTELHA

A inclinação mínima recomendada é de 6% para coberturas com comprimento de água de no máximo 20m.

| ITEM | DESCRIÇÃO | CONSUMO | CÓDIGO |
|---|---|---|---|
| 1 | PAR COSTURA PB1/4-14 X 7/8 P1 | 1 pç / terça | 141580 |

## DETALHE 01 — FIXAÇÃO DA ISOTELHA

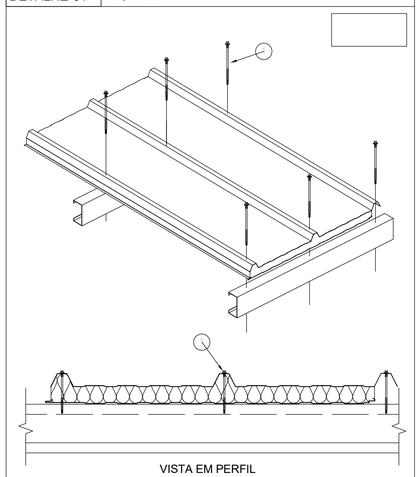

VISTA EM PERFIL

| ITEM | DESCRIÇÃO | CONSUMO | CÓDIGO |
|---|---|---|---|
| 1 | PAR FIX PB 12.1/4-14 X 4"" P1 | 1 pç / terça | 144267 |

## DETALHE 02 — ACABAMENTO TRAPEZOIDAL

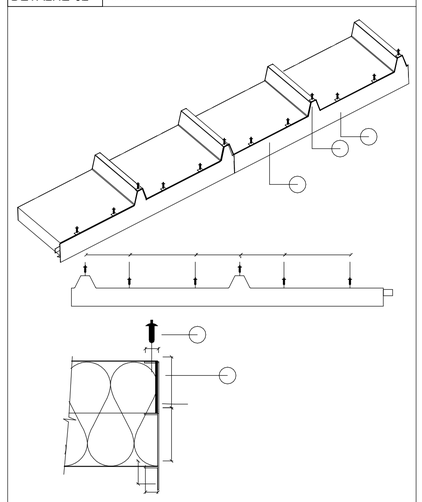

| ITEM | DESCRIÇÃO | CONSUMO | CÓDIGO |
|---|---|---|---|
| 3 | MASSA VEDANTE TELHAS (BRANCO) | 1 tubo / 25 m | 144059 |
| 2 | REBITE HERMETICO 4,0 X 15MM | 7 pçs / telha | 130520 |
| 1 | ACAB TRAP PRE - PINT 30MM C/P - PUR | 1 pç / telha | 143019 |

## DETALHE 03 — CUMEEIRA TRAPEZOIDAL

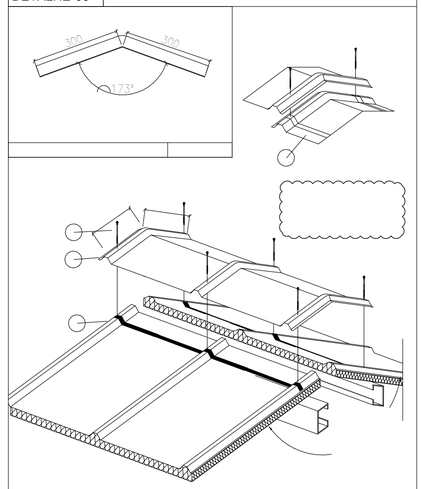


| ITEM | DESCRIÇÃO | CONSUMO | CÓDIGO |
|---|---|---|---|
| 3 | FITA DE VEDACAO TACKY TAPE (12,2M X 22,2MM) | 1 rolo / 12,2 m | 143105 |
| 2 | PAR FIX PB 12.1/4-14 X 4"" P1 | 6 pçs / cumeeira | 144267 |
| 1 | CUMEEIRA TRAPEZOIDAL - ÂNGULO = 173º | 1 pç / 1000 mm | 140083 |

## DETALHE 04 — ACABAMENTO INTERNO CUMEEIRA AÇO/AÇO

OBS:
Utilizar rebites apenas nos casos em que o rufo cumeeira interna não alcançar as terças de cobertura

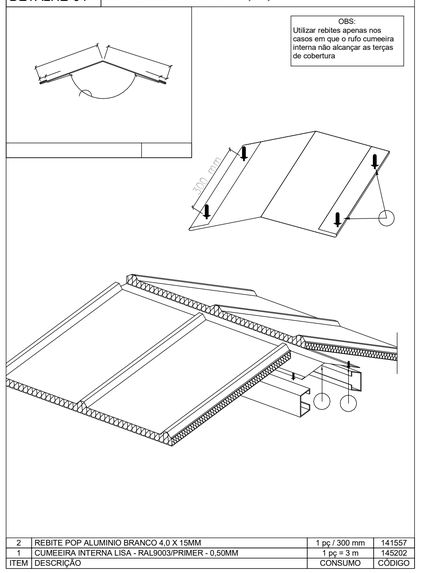


| ITEM | DESCRIÇÃO | CONSUMO | CÓDIGO |
|---|---|---|---|
| 2 | REBITE POP ALUMINIO BRANCO 4,0 X 15MM | 1 pç / 300 mm | 141557 |
| 1 | CUMEEIRA INTERNA LISA - RAL9003/PRIMER - 0,50MM | 1 pç = 3 m | 145202 |

## DETALHE 05 — RUFO LATERAL FIXADO EM ALVENARIA

OBS:
Para transpasse de rufos ver DETALHE 18

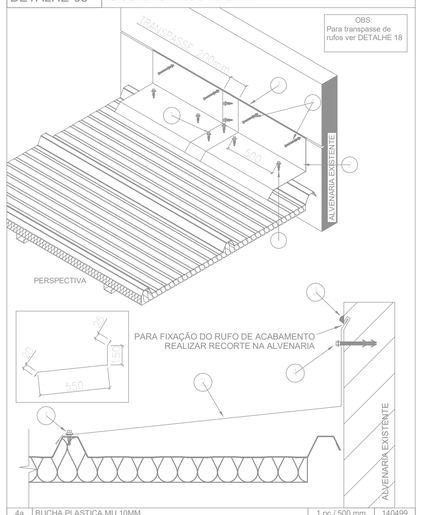


| ITEM | DESCRIÇÃO | CONSUMO | CÓDIGO |
|---|---|---|---|
| 4a | BUCHA PLASTICA MU 10MM | 1 pç / 500 mm | 140499 |
| 4 | PARAFUSO FIX TITECON M6X70mm SEXT. 5/16" | 1 pç / 500 mm | 142938 |
| 3 | MASSA VEDANTE TELHAS (BRANCO) | 1 tubo / 25 m | 144059 |
| 2 | RUFO LATERAL - RAL9003/PRIMER - 0,50MM | 1 pç = 3 m | 145202 |
| 1 | PAR COSTURA PB1/4-14 X 7/8 P1 | 1 pç / 500 mm | 141580 |

## DETALHE 06 — RUFO PINGADEIRA

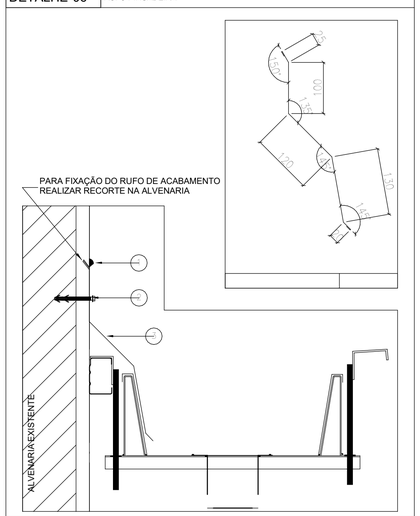


| ITEM | DESCRIÇÃO | CONSUMO | CÓDIGO |
|---|---|---|---|
| 3 | RUFO PINGADEIRA - RAL9003/PRIMER - 0,50MM | 1 pç = 3 m | 145202 |
| 2a | BUCHA PLASTICA MU 10MM | 1 pç / 500 mm | 140499 |
| 2 | PARAFUSO FIX TITECON M6X70mm SEXT. 5/16" | 1 pç / 500 mm | 142938 |
| 1 | MASSA VEDANTE TELHAS (BRANCO) | 1 tubo / 25 m | 144059 |

## DETALHE 07 — PERFIL CARTOLA + PINGADEIRA - BLOCO C

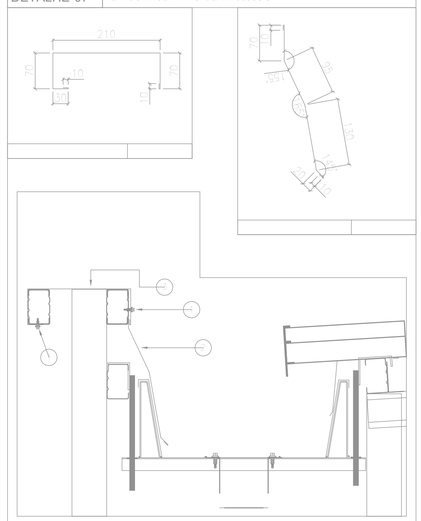


| ITEM | DESCRIÇÃO | CONSUMO | CÓDIGO |
|---|---|---|---|
| 3 | RUFO CHAPÉU - RAL9003/PRIMER - 0,50MM | 1 pç = 3 m | 145202 |
| 2 | RUFO PINGADEIRA - RAL9003/PRIMER - 0,50MM | 1 pç = 3 m | 145202 |
| 1 | PAR COSTURA PB1/4-14 X 7/8 P1 | 1 pç / 500 mm | 141580 |

## DETALHE 08 — PERFIL CARTOLA + SUPERIOR DENTADO - BLOCO B

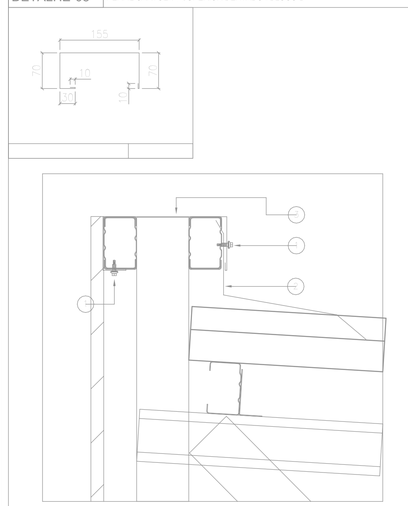


| ITEM | DESCRIÇÃO | CONSUMO | CÓDIGO |
|---|---|---|---|
| 3 | RUFO CHAPÉU - RAL9003/PRIMER - 0,50MM | 1 pç = 3 m | 145202 |
| 2 | RUFO SUPERIOR DENTADO - RAL9003/PRIMER - 0,50MM | 1 pç = 3 m | 145202 |
| 1 | PAR COSTURA PB1/4-14 X 7/8 P1 | 1 pç / 500 mm | 141580 |

## DETALHE 09 — RUFO SUPERIOR DENTADO

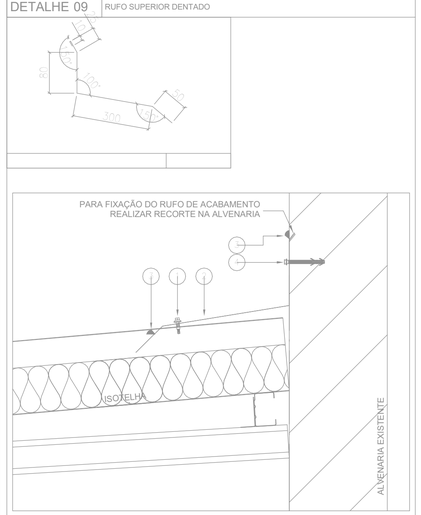


| ITEM | DESCRIÇÃO | CONSUMO | CÓDIGO |
|---|---|---|---|
| 4a | BUCHA PLASTICA MU 10MM | 1 pç / 500 mm | 140499 |
| 4 | PARAFUSO FIX TITECON M6X70mm SEXT. 5/16" | 1 pç / 500 mm | 142938 |
| 3 | MASSA VEDANTE TELHAS (BRANCO) | 1 tubo / 25 m | 144059 |
| 2 | RUFO SUPERIOR DENTADO - RAL9003/PRIMER - 0,50MM | 1 pç = 3 m | 145202 |
| 1 | PAR COSTURA PB1/4-14 X 7/8 P1 | 1 pç / 500 mm | 141580 |

## DETALHE 10 — RUFO SUPERIOR DENTADO

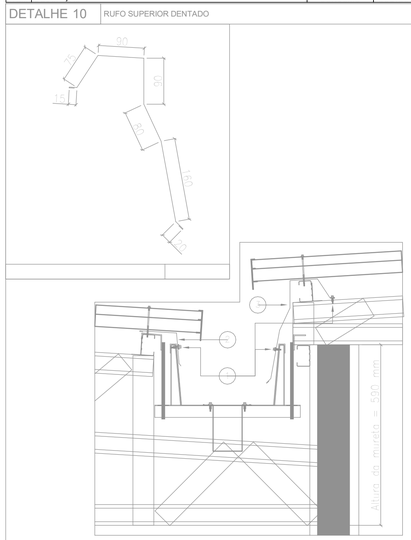


| ITEM | DESCRIÇÃO | CONSUMO | CÓDIGO |
|---|---|---|---|
| 3 | RUFO PINGADEIRA TERÇA 2 - RAL9003/PRIMER - 0,50MM | 1 pç = 3 m | 145202 |
| 2 | RUFO PINGADEIRA TERÇA - RAL9003/PRIMER - 0,50MM | 1 pç = 3 m | 145202 |
| 1 | PAR COSTURA PB1/4-14 X 7/8 P1 | 1 pç / 500 mm | 141580 |

## DETALHE 11 — RUFO PINGADEIRA

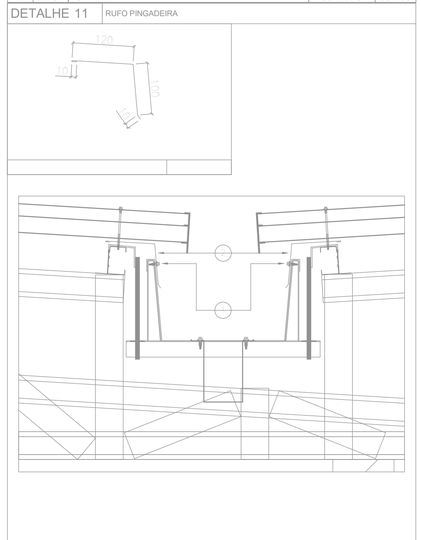


| ITEM | DESCRIÇÃO | CONSUMO | CÓDIGO |
|---|---|---|---|
| 2 | RUFO PINGADEIRA TERÇA - RAL9003/PRIMER - 0,50MM | 1 pç = 3 m | 145202 |
| 1 | PAR COSTURA PB1/4-14 X 7/8 P1 | 1 pç / 500 mm | 141580 |

## DETALHE 12 — TRANSPASSE DE RUFO

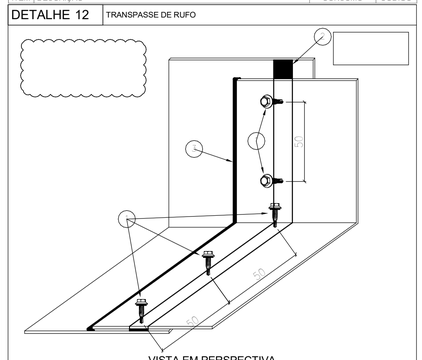


VISTA EM PERSPECTIVA

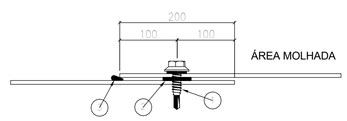


VISTA EM PERFIL DO RUFO

| ITEM | DESCRIÇÃO | CONSUMO | CÓDIGO |
|---|---|---|---|
| 3 | MASSA VEDANTE TELHAS (BRANCO) | 1 tubo / 25 m | 144059 |
| 2 | FITA DE VEDACAO TACKY TAPE (12,2M X 22,2MM) | 1 rolo / 12,2 m | 143105 |
| 1 | PAR COSTURA PB1/4-14 X 7/8 P1 | 1 pç / 50 mm | 141580 |

**NOTAS:**

1- MEDIDAS EM MILÍMETROS
2- CONFERIR COTAS NO LOCAL DA EXECUÇÃO ANTES DA FABRICAÇÃO E MONTAGEM DAS PECAS METALICAS.
3- PARA SOLDAR USAR ELÉTRODO REVESTIDO E 7018/ MIG-MAG ER 7056
4- PARAFUSOS E PORCAS ASTM A 325 - TIPO 1
5-AS COTAS FORAM TIRADAS EM CAMPO DEVENDO SER CONFERIDADA ANTES DA FABRICAÇÃO E MONTAGEM.
6- TRELIÇAMENTO DAS TESOURAS, DIAGONAIS E MONTANTES POR DENTRO.
7- TRELIÇAMENTO DOS SUPORTES, DIAGONAIS E MONTANTES POR DENTRO.
8- CASO DE DUVIDA CONSULTAR O PROJETISTA.

**PREPARO DA SUPERFICÍE METÁLICA**

1- LIMPEZA MECANICA NORMA SIS-St3
2- APLICAR DUAS DEMÃOS DE FUNDO PROTETOR (TIPO ZARCÃO).
3- APLICAR DUAS DEMÃOS DE ESMALTE SINTÉTICO NA COR VERDE EM TODAS AS PEÇAS DA ESTRUTURA DE COBERTURA E FECHAMENTOS METÁLICOS.

**Descrição:**
Projeto Cobertura - Treliça Metálica para construção de uma escola com 25 salas,localizada na Rua Luiz Pedro da Silva (Luizinho de Pedro Costa), cód. log. 840, Q=228(equipamento comunitário 02), loteamento Colorado, S/N,no município de Toritama-PE.


CLEYTON DA SILVA ENGENHARIA - EIRELI
CNPJ: 27.928.441/0001-04
CREA 598860 - PE

Cleyton da Silva
Engenheiro Civil
CREA 12814477 D/PE

Secretaria de Educacao, Ciencia e Tecnologia
CNPJ: 31.287.647/0001-70

Município de Toritama
C.N.P.J. 11.245.054/0001-39


**Natureza:**
Projeto
Cobertura
Quadra/Refeitório

**Conteúdo:**
- DETALHES CONSTRUTIVOS

**Quadro de áreas:**

| | |
|---|---|
| Área do terreno: | 9.611,47 m² |
| Área construída: | 6.791,63 m² |
| Área de coberta: | 5.623,57 m² |
| Área de solo natural: | 8.080,90 m² |

ENGENHARIA
ARQUITETURA - PROJETOS - OBRAS

**Escala:**
Como indicada

**Data:**
Abril de 2024

**Prancha:**
06/06